CF 63b

Une habitation accessible dès la conception – les appareils

LA CONCEPTION UNIVERSELLE

Des personnes de toutes tailles et de tous âges habitent et visitent nos résidences. Il s'agit tantôt d'enfants en bas âge, tantôt de personnes âgées dont les facultés et les habiletés changent constamment. Le temps passe, les enfants grandissent et nous vieillissons. Des ménages accueillent de nouveaux membres et nos besoins en matière de logement évoluent. Une habitation conçue et construite en fonction des principes de la conception universelle sera plus sûre et mieux adaptée aux besoins des occupants d'âge et d'habiletés divers qui y vivent ainsi qu'à ceux de leurs visiteurs.

De plus en plus, les concepteurs d'appareils tiennent compte des principes de la conception universelle, car ils ont compris qu'ils accroissent l'utilité de leurs produits. Ainsi, bon nombre d'appareils sont désormais plus simples à employer, plus silencieux et plus sécuritaires, et sont équipés de cadrans et de commandes plus faciles à lire et à faire fonctionner.

LE CHOIX D'UN APPAREIL

On doit tenir compte de nombreux facteurs pour sélectionner un appareil, qu'il s'agisse d'un grille-pain, d'une laveuse, d'un cuiseur à riz ou d'un ouvre-boîte. Il est primordial que celui-ci réponde à vos besoins de même qu'à ceux de votre famille. Assurez-vous que l'appareil est compatible avec votre style de vie et avec vos besoins particuliers en matière de sécurité, de facilité d'utilisation, de coût, de rangement, de nettoyage, de programmation et de facilité d'installation.

L'encadré intitulé « Principes de la conception universelle », à la page 13, résume les éléments clés de la conception universelle.

Dans ce document, les termes en caractères **gras** sont définis dans le « Glossaire » de la page 12.

Sécurité

Au moment de choisir un appareil, il faut considérer d'abord la sécurité. La marque de certification CSA apposée sur les électroménagers et les appareils électroniques atteste que ces produits ont été testés et qu'ils sont certifiés conformes aux normes canadiennes en matière de performance ou de sécurité. Assurez-vous que tous les appareils que vous achetez la portent (voir la figure 1).

Voici quelques caractéristiques de sécurité individuelle à considérer au moment d'acheter un appareil :

- Est-il facile à utiliser?
- Les cadrans sont-ils faciles à lire?
- Est-il facile à installer?
- Son poids le rend-il difficile à manipuler?
- Est-il équipé d'une **sûreté intégrée** comme un dispositif d'arrêt automatique?

Diagramme : CSA – Association canadienne de normalisation

Figure 1 Marques de certification CSA

- Est-il équipé d'un **dispositif de verrouillage** empêchant toute mise en marche involontaire?
- Représente-t-il un risque de brûlure?

Certains appareils sont pourvus d'un **dispositif d'arrêt automatique**; c'est le cas, par exemple, de bouilloires, de fers à repasser et même de cuisinières. Cette caractéristique prévoit une tolérance à l'erreur permettant de prévenir les blessures et les incendies. Certaines cuisinières comportent un détecteur de mouvement qui met automatiquement la cuisinière hors tension si le dispositif ne détecte aucun mouvement pendant une période prédéterminée. La sélection d'un appareil doté d'un dispositif d'arrêt automatique va de soi pour n'importe qui, mais cette caractéristique est particulièrement utile dans une maison occupée par des enfants et/ou des membres âgés de la famille.

L'utilisation de petits appareils comme les gaufriers et les fours grille-pain pose un risque d'accident lorsque leur boîtier se réchauffe. Choisissez des **appareils dont les surfaces extérieures restent froides au toucher**. Ils sont particulièrement appréciés des personnes aveugles ou dont la vision est basse et

Critères de sélection d'un appareil

- De quels aspects dois-je tenir compte sur le plan de la sécurité?
- Aurai-je suffisamment d'espace pour manœuvrer?
- Quelles sont ses caractéristiques?
- Les commandes sont-elles intuitives et faciles à utiliser?
- Quelles sont les options de programmation dont j'ai besoin?
- Puis-je l'installer moi-même ou dois-je faire appel à un professionnel?
- Est-ce que je dispose d'un espace adéquat pour le ranger?
- Sera-t-il facile à nettoyer?
- Le coût est-il acceptable?
- Quelle est son efficacité énergétique?
- Puis-je le tester avant de l'acheter?
- Où puis-je trouver des informations additionnelles afin de le comparer avec des appareils similaires?

qui s'orientent dans la cuisine au moyen de la perception tactile.

On conseille de choisir des cuisinières ou des surfaces de cuisson munies de commandes situées à l'avant ou sur le côté plutôt qu'à l'arrière. Il en résulte une utilisation beaucoup plus sûre de ces appareils par tous les occupants, notamment pour une personne en fauteuil roulant, puisqu'ils n'auront plus à tendre le bras au-dessus des brûleurs pour manipuler les commandes.

Cependant, la présence de commandes à l'avant ou sur le côté de l'appareil peut permettre aux enfants de jouer avec les divers boutons. Pour limiter l'accès aux appareils comme les cuisinières, on suggère de poser un **interrupteur prioritaire** qu'il faut enclencher au préalable. L'emplacement de cet interrupteur sera choisi avec soin de manière à protéger les personnes à risque tout en demeurant à la portée des utilisateurs prévus. Cette caractéristique importante pour les ménages qui comptent des enfants est aussi de mise pour les ménages qui comportent des personnes atteintes de déficience cognitive ou de démence.

L'utilisation involontaire d'un appareil peut causer des accidents, notamment lorsque des enfants cherchent à s'introduire dans la laveuse, la sécheuse ou le four. Certains fabricants offrent un **verrou** qui empêche d'ouvrir les portes des appareils.

Choisissez des appareils munis d'avertisseurs doubles ou de dispositifs (aussi appelés dispositifs de déclenchement redondants) qui en augmentent la sécurité, quel que soit l'utilisateur. Par exemple, il pourrait s'agir d'un four grille-pain qui émet un signal sonore quand la nourriture est prête, en plus de se fermer automatiquement; d'un four à micro-ondes qui émet un signal sonore lorsque la période de cuisson est écoulée, mais qui affiche aussi un message clignotant sur le panneau de commande.

Espace de manœuvre

Dans la cuisine et la buanderie, il importe de prévoir suffisamment d'espace de manœuvre devant les appareils et sur les côtés pour ceux qui utilisent un ambulateur (« marchette ») ou un fauteuil roulant. Il faut réserver un dégagement d'au moins 1 500 mm sur 1 500 mm (59 po sur 59 po) pour les personnes qui se déplacent dans un fauteuil roulant manuel, et de 2 100 mm sur 2 100 mm (83 po sur 83 po) pour celles qui utilisent un fauteuil roulant motorisé de grande dimension ou un cyclomoteur.

Autre caractéristique importante sur le plan de la conception, il faut toujours examiner la manière dont on accomplira les tâches. On prévoira aussi un espace dégagé au sol à proximité de tous les appareils de la cuisine (voir la figure 2).

Facilité d'utilisation

Le choix est vaste au moment d'acheter un appareil. Les produits sont offerts dans toute une gamme de couleurs, de styles et de vitesses, et leur fonctionnement varie en complexité. Consultez l'encadré intitulé « Critères de sélection d'un appareil » pour des facteurs importants à considérer lorsque vous évaluez la facilité d'utilisation d'un appareil.

Un malaxeur électrique trop lourd à soulever demeurera dans l'armoire; un lave-vaisselle comportant un trop grand nombre d'options de

programmation ne fonctionnera qu'à une seule vitesse; un aspirateur trop lourd ou trop encombrant à déplacer restera inutilisé, et un réfrigérateur trop difficile à nettoyer deviendra insalubre. Avant d'acheter un appareil, faites l'essai de divers modèles dotés de caractéristiques différentes pour vérifier si le modèle retenu satisfera aux besoins de chaque utilisateur.

Les appareils tels que les machines à café, les fours à micro-ondes, les réfrigérateurs, etc. sont disponibles dans une variété de dimensions, de formes, de coûts et de degrés de complexité. La programmation de certains appareils oblige parfois l'utilisateur à lire un manuel d'instructions. Au moment de choisir un appareil, prenez en considération son utilité et la complexité de son mode d'emploi. Opter pour un appareil d'utilisation simple et intuitive est tout à fait sensé, que vous prévoyiez donner l'appareil en cadeau ou vous en servir vous-même.

Certains appareils sont munis de petits écrans à diodes électroluminescentes (DEL) qui donnent des instructions sur la programmation. Assurez-vous que la dimension et l'emplacement de l'écran vous conviennent de même que la couleur et la dimension des caractères qui apparaissent sur ce dernier.

Choisissez des appareils qui fournissent l'information à l'aide de différents modes, y compris de l'information sur le fonctionnement de nature

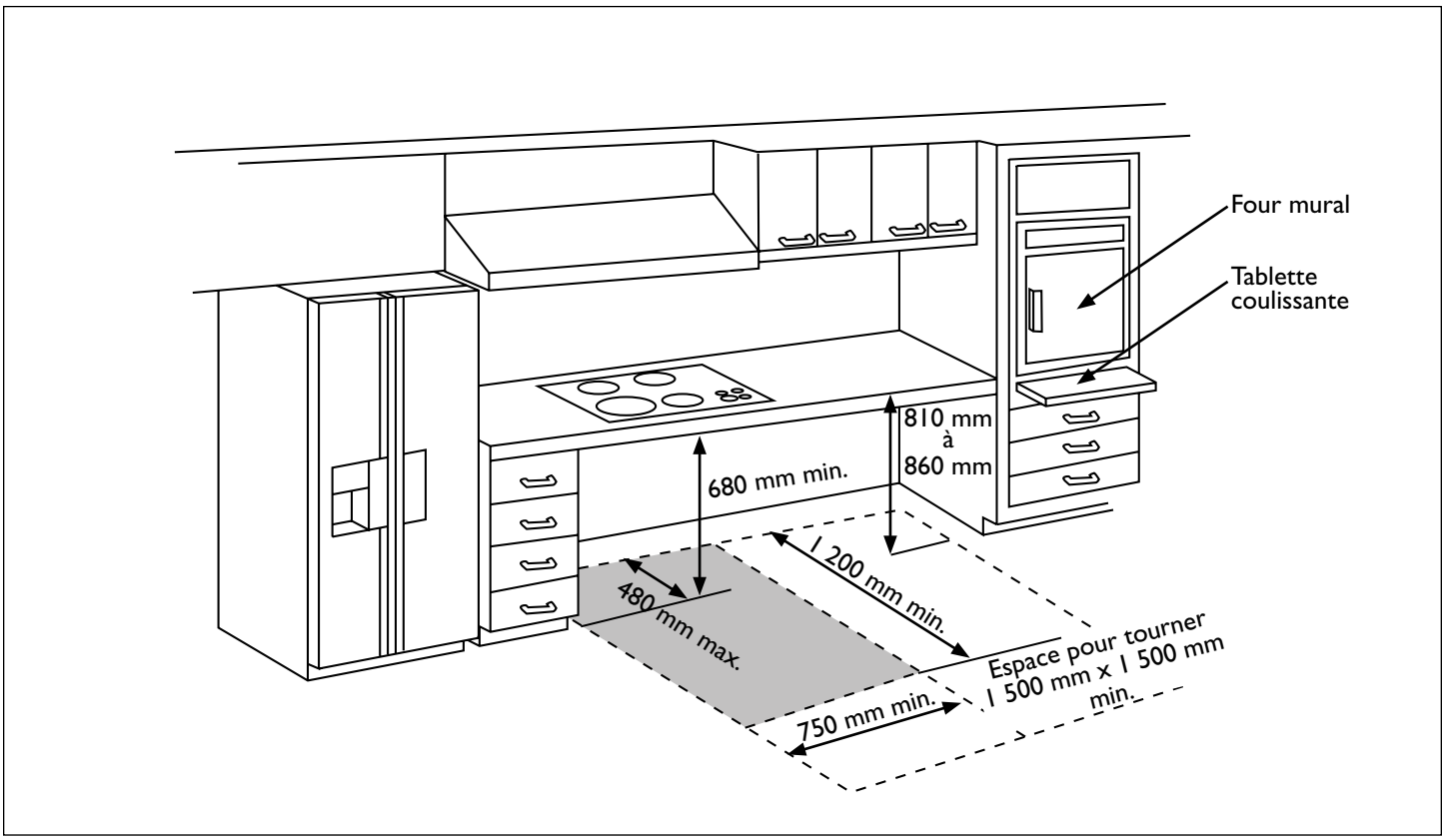

Diagramme : DesignAble Environments Inc.

Figure 2 Dégagement requis à proximité des appareils

auditive, visuelle et tactile. On recommande les appareils à **signalisation double** qui vous avertissent au moyen d'un signal visuel et sonore. Les personnes sourdes ou malentendantes verront le signal visuel, et les personnes aveugles entendront le signal sonore. Il s'agit d'une conception de type universel qui fonctionne pour tous.

Lisibilité

L'appareil doit être suffisamment éclairé à l'extérieur comme à l'intérieur pour que les utilisateurs puissent le faire fonctionner en toute sécurité. La couleur des instructions et des commandes doit contraster avec l'arrière-plan. De plus, certains fabricants permettent aux consommateurs de programmer la dimension des caractères afin d'en maximiser la lisibilité, ce qui constitue une caractéristique fort prisée.

L'emplacement des commandes doit être non éblouissant et non réfléchissant. Les revêtements offerts par les fabricants comprennent des matériaux comme le verre, l'émail et l'acier inoxydable qui rendent parfois les commandes difficiles à repérer et à utiliser.

La lisibilité des commandes et des instructions revêt une importance particulière pour les personnes qui ont une mauvaise vue.

Commandes

Les commandes doivent être faciles à employer et à comprendre, peu importe l'utilisateur, la langue, l'habileté cognitive, la capacité d'agripper ou les aptitudes pour la motricité manuelle fine (voir la figure 3). Comme les commandes seront utilisées par différentes personnes, il faut qu'elles soient clairement visibles et à la portée des utilisateurs, qu'ils soient debout ou assis.

Les commandes faciles à actionner :

- possèdent des couleurs contrastantes pour les instructions et les autres caractères (texte foncé sur un arrière-plan de couleur pâle ou texte pâle sur un arrière-plan de couleur foncée);
- sont disposées sur des surfaces non réfléchissantes et non éblouissantes;
- requièrent peu de force physique;

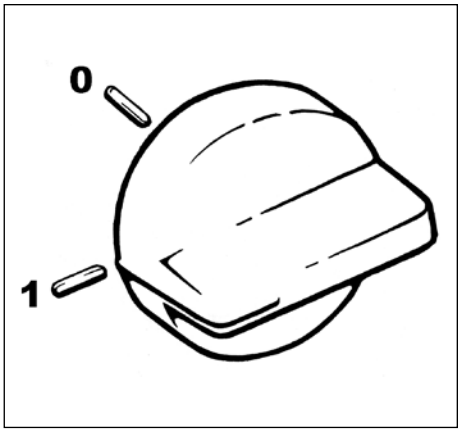

Diagramme : DesignAble Environments Inc.

Figure 3 Commande tactile et texte fortement contrasté

- fournissent de l'information déchiffrable au moyen de la vue, de l'ouïe ou du toucher;
- possèdent des **caractéristiques tactiles** et des inscriptions de couleurs contrastantes pour indiquer clairement la position des boutons de marche et d'arrêt, à des fins de sécurité.

Rangement

La conception d'un espace de rangement pour les divers appareils est souvent une affaire de dernière minute. Le calcul minutieux de l'espace requis pour le rangement des petits appareils augmentera l'efficacité et l'utilité de ces derniers en plus de réduire les risques d'accident à la maison.

Par exemple, un mélangeur très lourd qu'on entrepose dans la partie inférieure d'une armoire sera probablement peu utilisé. On offre aux propriétaires-occupants un certain nombre de systèmes d'entreposage qui optimisent l'utilisation de l'espace. Par exemple, on peut éliminer la nécessité de soulever les appareils lourds en les posant sur une tablette relevable (voir la figure 4).

Nettoyage

La possibilité de nettoyer facilement un appareil constitue un facteur d'hygiène et de sécurité important susceptible de contribuer au bon fonctionnement de celui-ci. En plus d'être pratique et d'éliminer des tâches, le dispositif autonettoyant d'un four rehausse la sécurité en limitant l'utilisation de produits de nettoyage chimiques et en éliminant la nécessité de se pencher pour nettoyer l'intérieur de l'appareil, un atout pour tous les utilisateurs.

Assurez-vous que les casiers, les tiroirs et les tablettes des réfrigérateurs, des cuisinières, des fours grille-pain, etc. peuvent s'enlever facilement en vue de leur nettoyage. Certains appareils de petite dimension contiennent des pièces amovibles qui vont au lave-vaisselle. Examinez toutes les options avant de choisir votre appareil.

Coût

Le coût est toujours un facteur d'importance. Il arrive parfois que les avantages offerts par un appareil l'emportent sur le coût supplémentaire. Les réfrigérateurs, les cuisinières, les lave-vaisselle, les laveuses et les sécheuses sont vendus dans une gamme variée de couleurs et offrent tous des portes qui ouvrent dans un sens comme dans l'autre de même que divers arrangements pour les tablettes. Habituellement, il n'en coûte pas plus cher pour se procurer un appareil offrant la configuration qui vous convient le mieux.

Une comparaison minutieuse de l'énergie consommée par différents modèles ou types d'appareils peut se traduire par des économies. Choisissez des appareils qui portent l'étiquette ÉnerGuide ou ENERGY STAR® (voir les figures 5 et 6).

LAVEUSES ET SÉCHEUSES

Nombreux sont ceux qui préfèrent les laveuses et les sécheuses à chargement frontal, y compris les personnes qui se déplacent en fauteuil roulant. Une personne qui éprouve de la difficulté à se pencher optera plutôt pour des appareils à chargement par le dessus. Peu importe le modèle retenu, il est préférable que les commandes

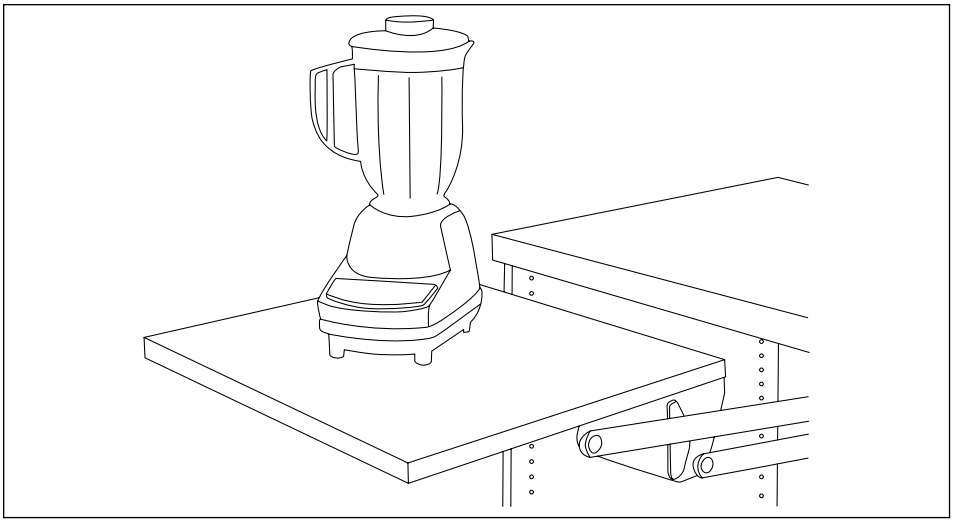

Figure 4 Tablette relevable pour appareil

soient montées à l'avant étant donné qu'elles seront plus faciles à voir et à utiliser. On emploie souvent une laveuse et une sécheuse superposées lorsque l'espace est restreint. Toutefois, il ne s'agit probablement pas de la meilleure option pour les personnes en fauteuil roulant, car les commandes et les compartiments de ces appareils sont parfois difficiles à atteindre et à inspecter.

De nombreux modèles de laveuses et de sécheuses à chargement frontal sont montés sur un piédestal afin d'en faciliter l'accès (voir la figure 7). Vérifiez l'emplacement du distributeur à savon, car il pourrait se trouver sur le dessus de l'appareil, donc hors de portée d'une personne en fauteuil roulant. Vérifiez aussi l'emplacement du filtre à charpie.

Choisissez une laveuse et une sécheuse offrant de multiples modes d'information sur le cycle en cours, comme des avertisseurs visuels, tactiles et sonores. Ces caractéristiques maximiseront l'accessibilité pour les personnes dont les capacités varient.

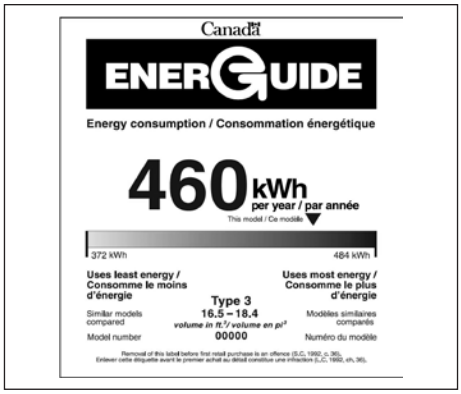

Diagramme : Ressources naturelles Canada

Figure 5 Étiquette ÉnerGuide

Diagramme : Ressources naturelles Canada

Figure 6 Étiquette ENERGY STAR®

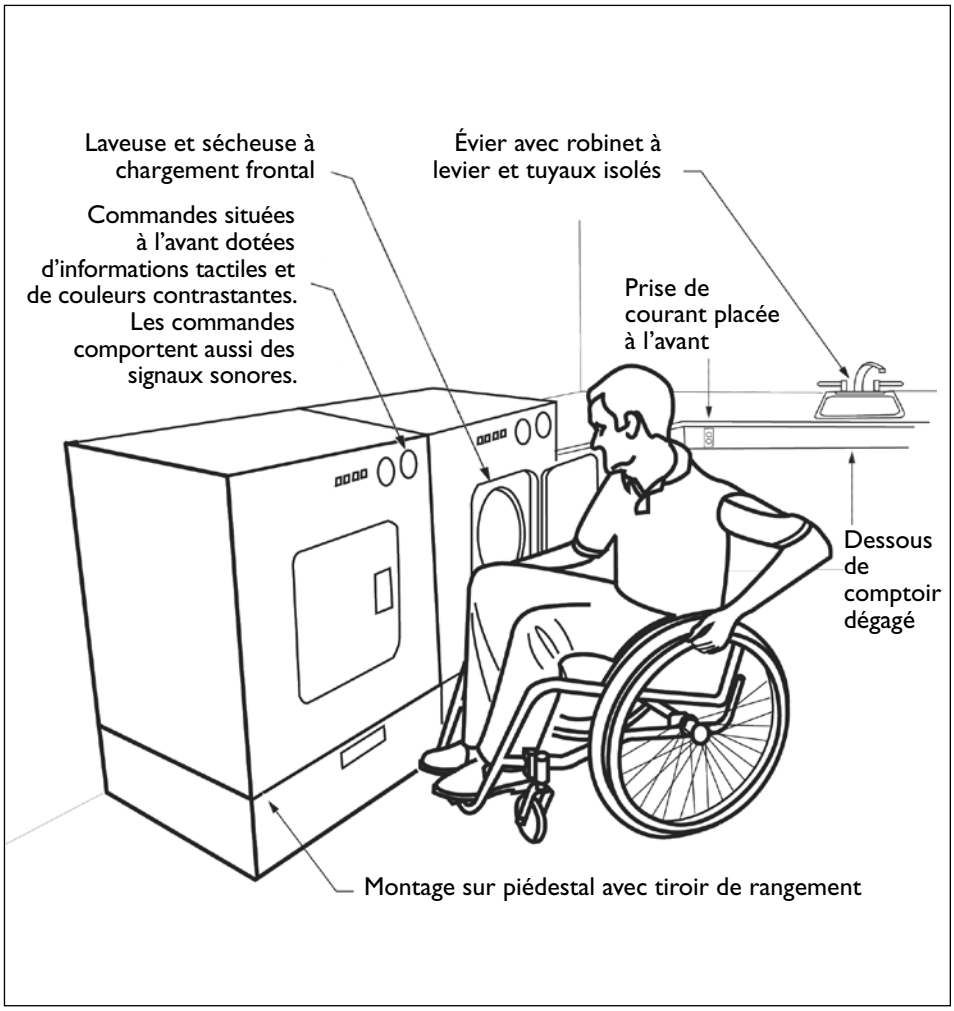

Diagramme : DesignAble Environments Inc.

Figure 7 Personne en fauteuil roulant dans une buanderie

L'emplacement de la laveuse et de la sécheuse doit être facilement accessible et sécuritaire. Des rangements bien planifiés permettront d'utiliser la buanderie de manière plus efficiente et plus sûre. Devant les appareils, on doit prévoir un espace de manœuvre d'au moins 1 500 mm sur 1 500 mm (59 po sur 59 po), en plus de l'emplacement réservé pour les vêtements à lessiver. Le savon et les articles connexes doivent être placés à proximité, à une hauteur maximale de 1 200 mm (47 po).

On posera, à proximité de la laveuse et de la sécheuse, une cuve à lessive et une surface de travail pour le pliage des vêtements. On suggère aussi de prévoir une prise électrique facile d'accès ainsi qu'une planche à repasser abattable, sans oublier l'espace de rangement du fer à repasser.

RÉFRIGÉRATEURS ET CONGÉLATEURS

Certains préfèrent les réfrigérateurs et les congélateurs côte à côte parce qu'il est facile d'en voir le contenu et qu'ils sont accessibles aux personnes en fauteuil roulant. Cependant, ces appareils offrent une capacité d'entreposage limitée pour les aliments. Dans le cas des appareils traditionnels, des utilisateurs peuvent opter pour un réfrigérateur à congélateur au haut, dont le contenu est facile à voir, alors que d'autres préféreront un réfrigérateur à congélateur au bas.

Quel que soit le modèle, les tablettes coulissantes et le dégivreur facilitent l'accès et le nettoyage – deux aspects importants.

L'aménagement de la cuisine et la disposition des appareils doivent simplifier l'accès aux tiroirs ainsi qu'aux tablettes coulissantes du réfrigérateur.

Les portes de cet appareil peuvent être inversées au besoin, ce qui donne plus de flexibilité au concepteur de la cuisine ainsi qu'au propriétaire-occupant. Les appareils à glaçons et les distributeurs d'eau froide sont bien pratiques, sauf qu'ils diminuent l'espace d'entreposage à l'intérieur du réfrigérateur et du congélateur.

LAVE-VAISSELLE

Les concepteurs de cuisine placent habituellement le lave-vaisselle près de l'évier, ce qui peut réduire l'espace de manœuvre lorsque l'appareil est ouvert, surtout dans le cas des personnes se servant d'aides à la mobilité comme un ambulateur ou un fauteuil roulant. Si vous utilisez un fauteuil roulant, essayez de conserver un espace dégagé pour les genoux sous les armoires adjacentes au lave-vaisselle, ce qui vous permettra de vous rapprocher de l'appareil afin de le remplir ou de le vider.

Il est possible d'acheter des lave-vaisselle à panier simple dont la finition se marie à celle des armoires de cuisine. Les appareils à deux paniers de petite dimension peuvent servir à entreposer la vaisselle et permettre d'éviter d'avoir à la ranger ailleurs. Plus coûteux, ils répondront toutefois davantage aux besoins de certaines personnes.

Les commandes des lave-vaisselle sont parfois situées sur la partie supérieure du panneau d'accès. Une telle configuration complique habituellement la lisibilité, ce qui pourrait ne pas convenir à certaines personnes, notamment celles qui sont atteintes d'une déficience visuelle.

Les commandes des lave-vaisselle doivent être faciles à voir et doivent en plus posséder les caractéristiques mentionnées à la page 5. En outre, elles doivent posséder des couleurs contrastantes, être de nature intuitive, faciles à utiliser et simples à programmer.

La facilité de chargement et de déchargement du lave-vaisselle dépendra de la configuration des supports et des paniers amovibles.

Choisissez un appareil silencieux, une caractéristique appréciée de tous, mais particulièrement importante pour les ménages qui comptent un membre malentendant. Le bruit de fond produit par un appareil comme un lave-vaisselle peut réduire la capacité d'entendre et de communiquer efficacement de ces personnes.

FOURS ET SURFACES DE CUISSON

Les fours muraux procurent de la flexibilité, car on peut les poser à la hauteur qui correspond aux besoins du ménage. Les modèles à porte pivotante sont les plus en demande, étant donné qu'ils facilitent le retrait des aliments. Une tablette coulissante sous le four et une surface de travail accessible lorsque la porte de l'appareil est ouverte sont deux caractéristiques pratiques susceptibles d'accroître la sécurité (voir la figure 2).

Un **verrou** ou un **interrupteur prioritaire** constituent d'excellents moyens d'empêcher que l'appareil soit allumé par mégarde. Certains fabricants de surface de cuisson offrent des panneaux de commande détachables qui ferment l'appareil et éliminent les risques d'utilisation involontaire. Il existe aussi des appareils de cuisson possédant un panneau de commande distinct du four ou de la surface de cuisson et qu'on peut installer à un endroit qui convient aux besoins de l'utilisateur.

Au moment de concevoir une cuisine, on doit prévoir suffisamment d'espace de manœuvre devant le four en tenant compte de l'ouverture de sa porte. On recommande une superficie de plancher dégagée d'au moins 1 500 mm sur 1 500 mm (59 po sur 59 po). Les personnes qui utilisent des

cyclomoteurs ou des fauteuils roulants de grande dimension ont besoin d'un espace de 2 100 mm sur 2 100 mm (83 po sur 83 po) pour tourner.

Une surface de cuisson montée sur un comptoir constitue une excellente idée pour les personnes en fauteuil roulant, pourvu que le concepteur ait prévu un bon espace de dégagement pour les genoux. Cet espace doit avoir au moins 750 mm (30 po) de largeur et 680 mm (27 po) de hauteur sur 480 mm (19 po) de profondeur. En plus du dégagement prévu pour les genoux, il faut aménager un espace additionnel d'au moins 300 mm (12 po) de hauteur pour les pieds (voir la figure 2).

FOURS À MICRO-ONDES

Si les fours à micro-ondes rendent de grands services à tous, ils sont particulièrement utiles aux personnes aux activités restreintes, vu leur utilisation facile et leur capacité de dégeler et de réchauffer rapidement un plat préparé d'avance. Les appareils doivent être situés à une hauteur permettant aux utilisateurs d'accéder aisément aux commandes ainsi qu'au compartiment intérieur. On doit aussi prévoir une surface de travail adjacente sur laquelle on glissera les aliments une fois retirés du four. De cette manière, on évitera de transporter des plats brûlants.

Comme pour tous les autres appareils, les commandes d'un four à micro-ondes posséderont des couleurs contrastantes et seront simples et faciles à utiliser.

SITUATIONS D'URGENCE

Les concepteurs et les installateurs verront à ce que tous les membres du ménage aient accès aux robinets d'arrêt de la laveuse et du lave-vaisselle de même qu'aux commandes d'urgence des autres appareils.

RESSOURCES ADDITIONNELLES

Sites Web

American Council for an Energy-Efficient Economy—Consumer Guide to Home Energy Savings Online (octobre 2010)
– en anglais seulement
http://www.aceee.org/consumer

Association of Home Appliance Manufacturers—Safety First (avril 2010)
– en anglais seulement
http://www.aham.org/consumer/ht/d/sp/i/1071/pid/1071

The Center for Universal Design (avril 2010)
– en anglais seulement
http://www.design.ncsu.edu/cud/

Consumer Union of US—Consumer Reports
(avril 2010)
– en anglais seulement
http://www.consumerreports.org/cro/index.htm

IDEA: Center for Inclusive Design and Environmental Access (avril 2010)
– en anglais seulement
http://www.ap.buffalo.edu/idea/

Ressources naturelles Canada : Office de l'efficacité énergétique – ÉnerGuide
(avril 2010)
http://oee.nrcan.gc.ca/energuide/index.cfm

Ressources naturelles Canada : Office de l'efficacité énergétique – ENERGY STAR® au Canada
(avril 2010)
http://oee.nrcan.gc.ca/residentiel/energystar-portail.cfm?attr=0

The Trace Center at the University of Wisconsin-Madison (avril 2010)
– en anglais seulement
http://trace.wisc.edu/

Glossaire

Appareils dont les surfaces restent froides au toucher : Produits conçus de manière à ce que leurs surfaces extérieures demeurent à la température de la pièce.

Caractéristique tactile : Caractéristique qui permet d'utiliser le sens du toucher pour lire ou recevoir une information.

Dispositif d'arrêt automatique : L'arrêt automatique se produit lorsqu'un appareil a été programmé à cet effet, soit en usine, soit par l'utilisateur.

Interrupteur prioritaire : Une caractéristique de verrouillage qui prévient l'activation accidentelle d'un appareil ménager ou empêche d'y pénétrer. La désactivation du verrouillage n'entraîne pas la mise en marche de l'appareil : elle permet simplement à l'utilisateur de suivre les étapes normales pour l'activer ou y accéder.

Signalisation double : Existence de deux moyens distincts de transmettre l'information qui ne dépendent pas l'un de l'autre; un signal audio et un signal visuel par exemple.

Sûreté intégrée : Capacité d'un dispositif de fonctionner ou de défaillir sans mettre les utilisateurs ou les autres dispositifs en danger.

Verrou ou dispositif de verrouillage : Caractéristique qui prévient la mise en marche accidentelle d'un appareil ou son accès.

Principes de la conception universelle

Par conception universelle, on entend :

« La conception de produits et d'environnements qui peuvent être utilisés par toutes les personnes, dans la plus grande mesure possible, sans devoir recourir à des adaptations ou à des conceptions spécialisées. »

Ce concept est une philosophie en constante évolution.

Principe 1 – Utilisation équitable

Le principe consiste à donner un accès équitable à tous, d'une manière digne et intégrée. Il implique une conception qui plaît à chacun et qui procure un même niveau de sécurité à tous les utilisateurs.

Principe 2 – Flexibilité de l'utilisation

Ce principe suppose que le concepteur de l'habitation ou du produit a tenu compte d'une vaste gamme de préférences et d'habiletés individuelles pour la totalité du cycle de vie des occupants.

Principe 3 – Simplicité et intuitivité

L'aménagement et la conception de l'habitation et des appareils doivent être faciles à comprendre, peu importe l'expérience ou la capacité cognitive de l'utilisateur. Ce principe nécessite donc que les éléments de conception soient simples et qu'ils fonctionnent de manière intuitive.

Principe 4 – Perceptibilité de l'information

La diffusion d'information au moyen d'une combinaison de modes différents, qu'ils soient visuels, auditifs ou tactiles, permettra à chaque personne d'utiliser les éléments de l'habitation de manière efficace et en toute sécurité. Ainsi, ce principe encourage la transmission d'information faisant appel à tous les sens, tels que la vue, l'ouïe et le toucher, au moment d'interagir avec le milieu.

Principe 5 – Tolérance à l'erreur

Ce principe comprend une certaine tolérance à l'erreur qui minimise la possibilité d'obtenir des résultats indésirables. Il faut donc que le concepteur prévoie des caractéristiques à sécurité intégrée tenant compte des différentes façons dont toutes les personnes peuvent se servir de l'espace ou du produit en toute sécurité.

Principe 6 – Effort physique faible

Ce principe consiste à limiter la force, la résistance et la dextérité requises pour accéder aux espaces ou utiliser les commandes et les produits.

Principe 7 – Dimensions et espaces pour l'approche et l'utilisation

Ce principe vise l'espace nécessaire pour accéder aux lieux, à l'équipement et aux commandes. Les dimensions et les espaces calculés par le concepteur doivent donc permettre à tous les membres de la famille et aux visiteurs d'atteindre, de voir et de faire fonctionner tous les éléments de l'habitation, et ce, en toute sécurité.

Pour en savoir davantage sur les feuillets « Votre maison » et sur notre vaste gamme de produits d'information, visitez notre site Web à l'adresse www.schl.ca ou communiquez avec nous par téléphone au 1-800-668-2642 ou par télécopieur au 1-800-245-9274.

Publications payantes

Bâti-Flex^MC : le guide du professionnel	*N° de commande 61845*
Bâti-Flex^MC : un chez-soi adaptable	*N° de commande 61142*
Rénovation de la Maison saine^MC	*N° de commande 61151*

Publications gratuites

Solutions applicables à la conception de logements accessibles et adaptables	*N° de commande 63910*
Feuillets « **Le Point en recherche** »	
Évaluation de l'exigence physique à monter des rampes d'accès en fauteuil roulant manuel	*N° de commande 63917*
Évaluation de la position optimale d'une barre d'appui dans la baignoire pour les personnes âgées	*N° de commande 63246*
Feuillets « **Votre maison** »	
Comment prévenir les chutes dans les escaliers	*N° de commande 63638*
Série « Une habitation accessible dès la conception »	
Les cuisines	*N° de commande 65589*
Domotique	*N° de commande 65890*
Élévateurs et ascenseurs résidentiels	*N° de commande 65543*
Les espaces habitables	*N° de commande 66096*
Les lève-personnes résidentiels	*N° de commande 65545*
Les rampes d'accès	*N° de commande 65024*
Les salles de bains	*N° de commande 65687*
La sécurité-incendie à la maison	*N° de commande 66092*
Types d'habitations et plans d'étage	*N° de commande 66094*

©2006, Société canadienne d'hypothèques et de logement
Imprimé au Canada
Réalisation : SCHL 19-10-10
Révision : 2007, 2010

Bien que ce produit d'information se fonde sur les connaissances actuelles des experts en habitation, il n'a pour but que d'offrir des renseignements d'ordre général. Les lecteurs assument la responsabilité des mesures ou décisions prises sur la foi des renseignements contenus dans le présent ouvrage. Il revient aux lecteurs de consulter les ressources documentaires pertinentes et les spécialistes du domaine concerné afin de déterminer si, dans leur cas, les renseignements, les matériaux et les techniques sont sécuritaires et conviennent à leurs besoins. La Société canadienne d'hypothèques et de logement se dégage de toute responsabilité relativement aux conséquences résultant de l'utilisation des renseignements, des matériaux et des techniques contenus dans le présent ouvrage.

65081