A partir du parking et/ou de la voirie, une voie d'accès doit conduire le plus directement possible à l'entrée principale, ou à l'une des entrées principales.
Ce cheminement est de plain-pied, sans ressaut ni obstacle.

Dimensions :
- Largeur minimale du cheminement libre de tout obstacle = 150cm.

Revêtement :
- Non meuble, non glissant, sans obstacle à la roue ;
- Sans trou de plus de 1cm de large.

Pente :
- Transversale = dévers maximum de 2% ;
- Longitudinale = IDEALEMENT 5% maximum sur 10m maximum ;
- Les pentes suivantes sont tolérées :
  - 7% maximum sur 5m maximum ;
  - 8% maximum sur 2m maximum ;
  - 12% maximum sur 50cm maximum.
- Exceptionnellement utilisé :
  30% maximum sur 30cm maximum.

Rampe d'accès :
- Paliers de repos aux extrémités des pentes, horizontaux avec aires de rotation de 150cm ;
- Double main-courante à 75cm et à 90cm du sol de part et d'autre du plan incliné ;
- Bordure de 5cm de haut sur toute la longueur de la rampe côté vide.

Obstacle :
- Prolongement jusqu'au sol de l'obstacle en saillie qui dépasse le mur de 20cm.

D'après l'article 415/1 du CWATUP

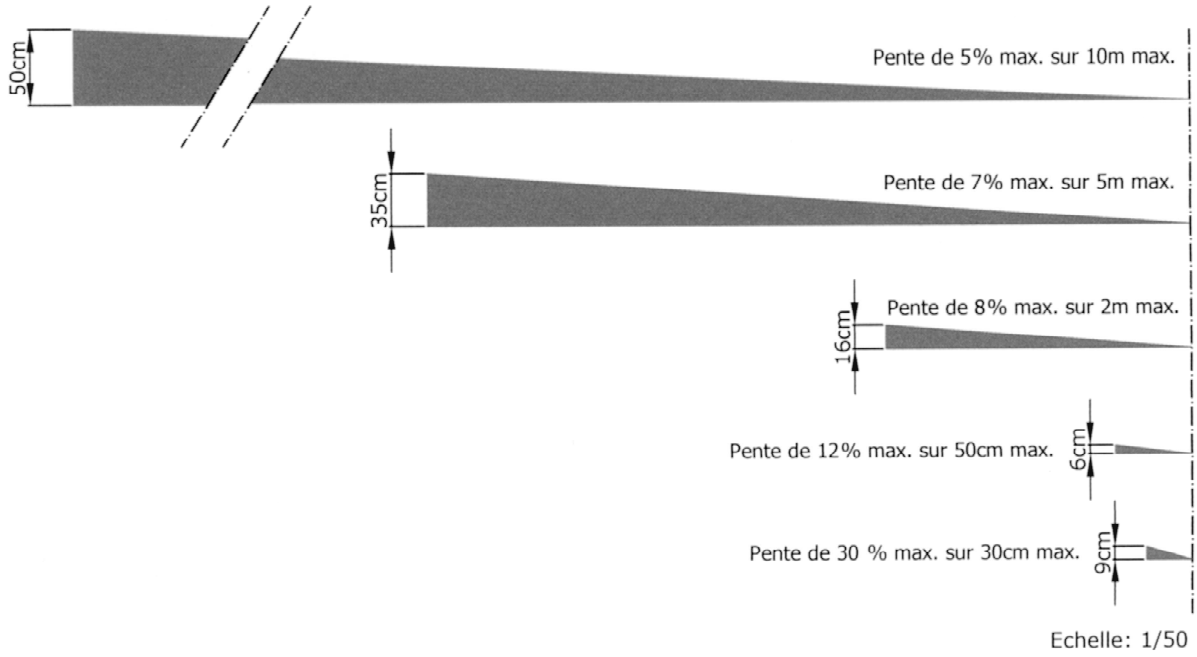

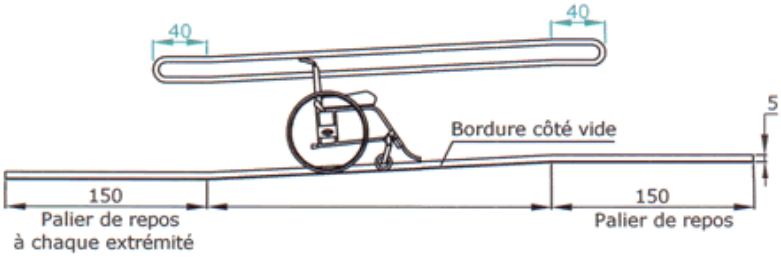

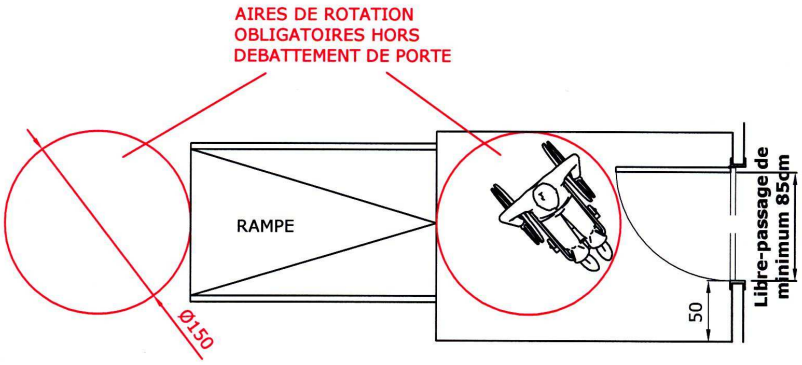

Seules les pentes de 5% peuvent être franchies en toute autonomie par une personne en chaise roulante. C'est pourquoi les pentes supérieures à 5% sont déconseillées.

Les mains courantes :

La main courante est de préhension aisée (idéalement de 4cm de diamètre)

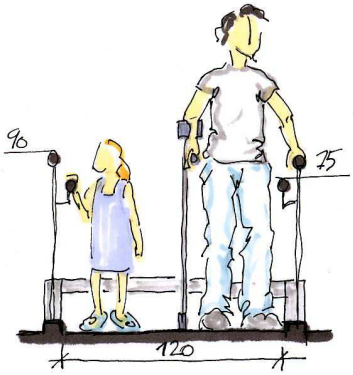

La seconde main courante sert à faciliter le déplacement des enfants, des personnes de petite taille, etc.

Les bords latéraux :

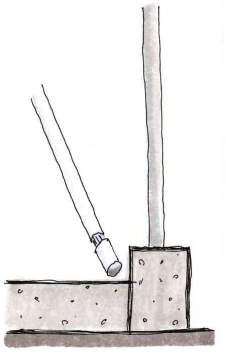

La bordure sert de repère pour la canne d'un malvoyant. Elle peut également bloquer la petite roue, le pied ou la canne.

Ce qui existe :

• *Conseillé*

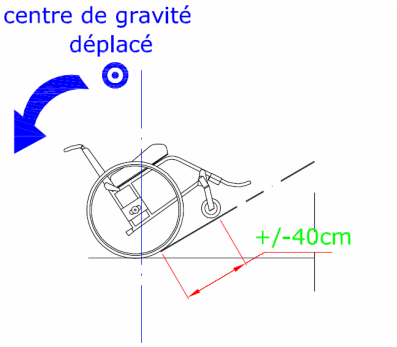

30% sur plus de 30cm = 12cm et plus
INFRANCHISSABLE

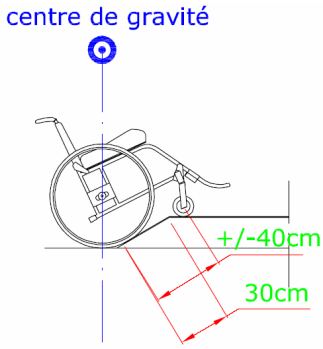

30% sur 30cm = 9cm
BON

Il est préférable qu'une rampe d'accès soit accompagnée d'un escalier pour laisser le choix du cheminement.

• *Déconseillé*

La différence de niveau est rattrapée par une pente qui constitue un danger :

- *largeur étroite de la pente ;*
- *côtés en biais.*

Obstacle :

- Prolongement jusqu'au sol de l'obstacle en saillie qui dépasse le mur de 20cm ;
- Aligner les obstacles ;
- Les avaloirs, les grilles d'arbres et le mobilier urbain sont hors cheminement.

Guidage des malvoyants :

- Lignes guides naturelles (façades, bordures, contrastes entre les matériaux, plantes odorantes, …) ou artificielles (dalles de conduite striées, …).

Signalétique :

- Pictogrammes, lettrages, couleurs adaptées, informations en braille, reliefs podotactiles.

Obstacles hors cheminement

Informations en braille

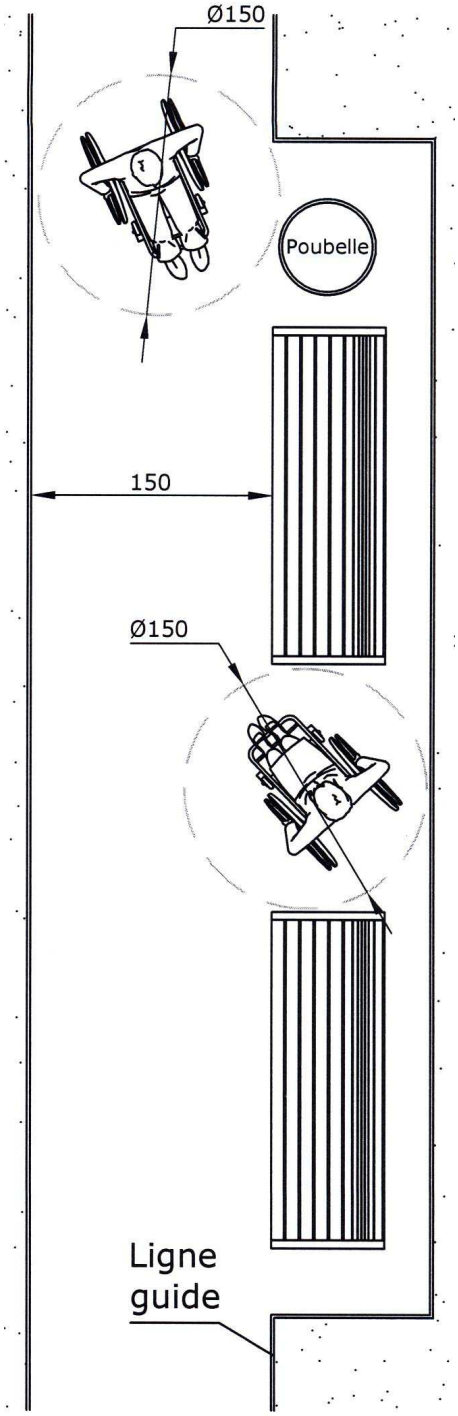

Les traversées :

- Prolongement logique du cheminement, perpendiculaire à la voirie ;
- Dalles de repérage ;
- Abaissement du trottoir, passage piéton de plain-pied.

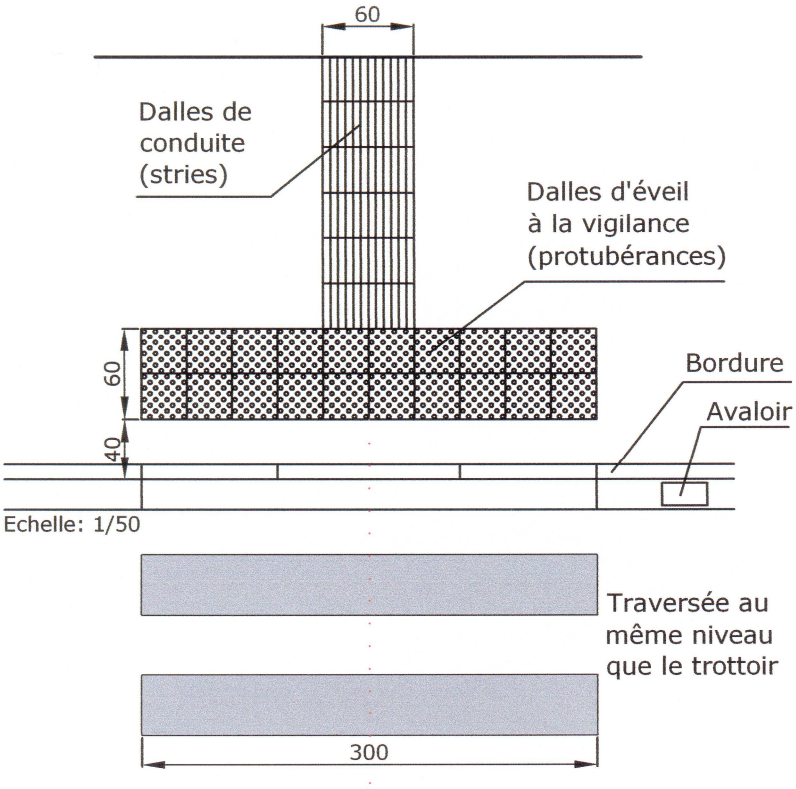

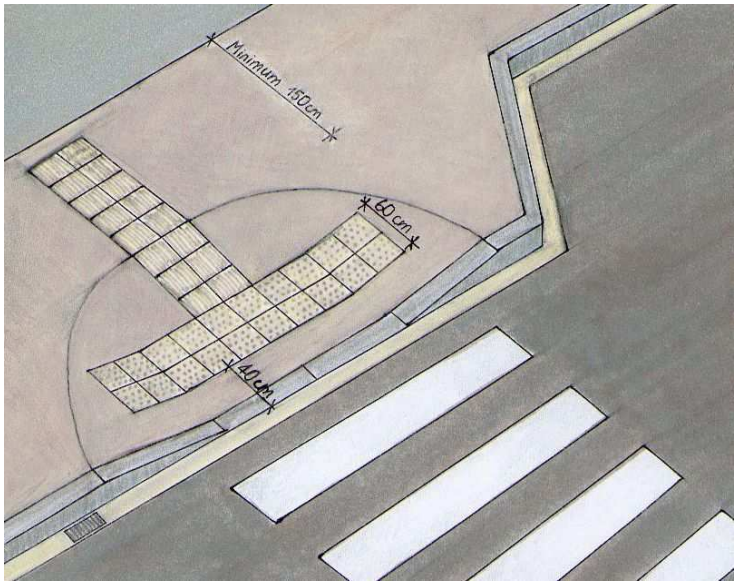

Ce qui existe :

● *Conseillé*

DALLE D'EVEIL A LA VIGILANCE :

dalle à protubérances avec plots en diagonale

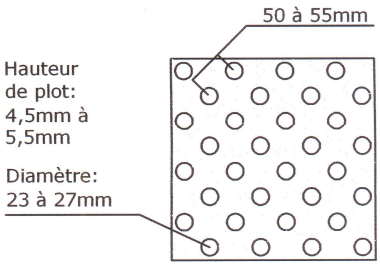

DALLE DE CONDUITE :

dalle striée

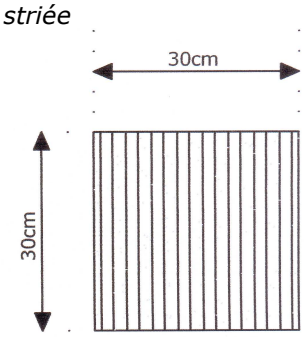

- *Bordure surbaissée ;*
- *Dalle d'éveil à la vigilance.*